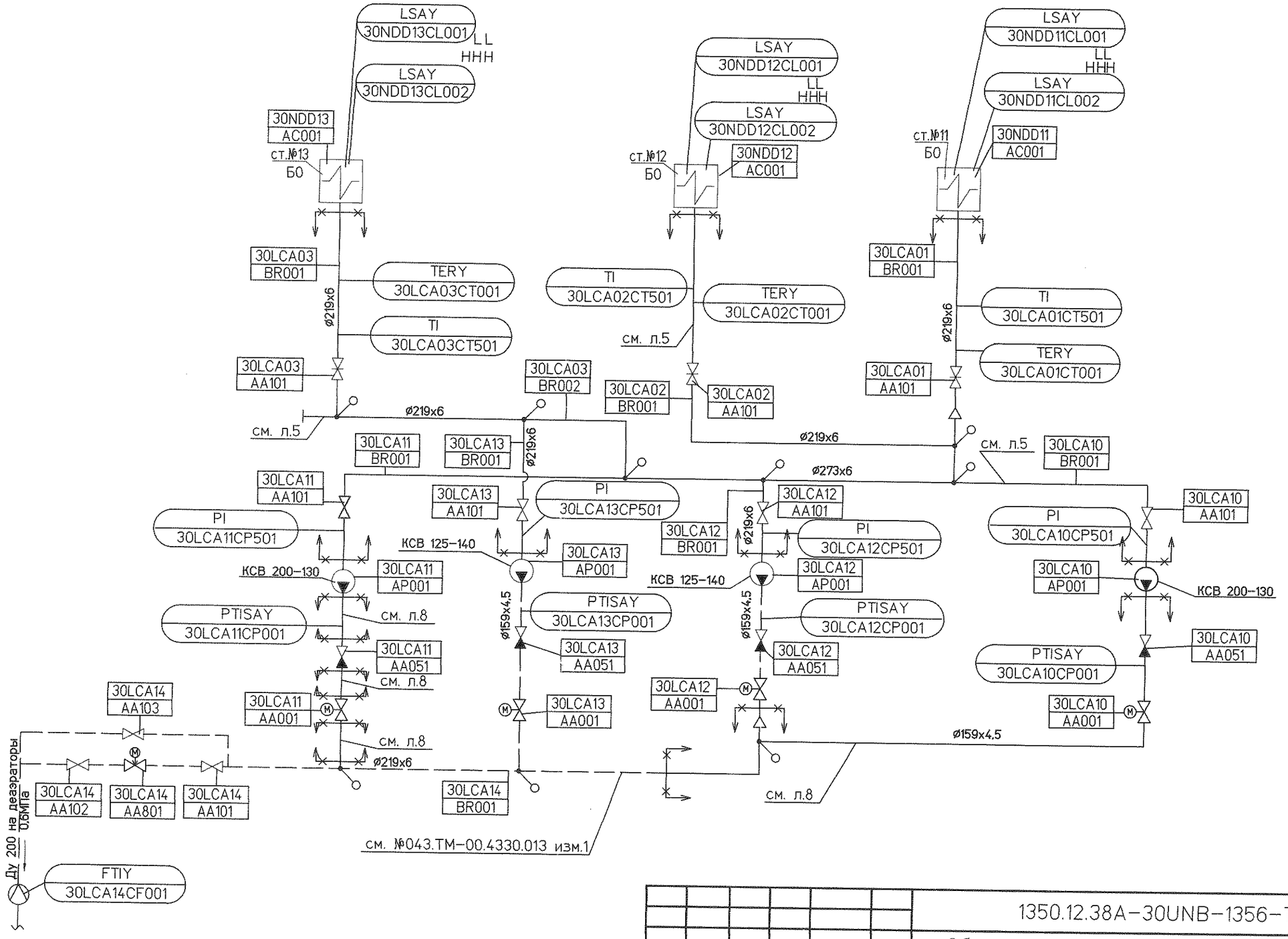

Изм.	Кол.уч.	Лист	№док.	Подп.	Дата
Н. контр.		Михеев			30.08.13
Проверил		Шкитилева			30.08.13
Разработал		Михеев			27.09.13

1350.12.38А-30UNB-1356-TD

Объекты III очереди строительства
ЗАО СГК (ТЭЦ)

Сетевая установка основных и пиковых подогревателей турбоагрегатов ст.№8,9. II система теплоснабжения.

Стадия	Лист	Листов
Р	2	

Трубопроводы конденсата основных подогревателей. Технологическая схема.

ОТКРЫТОЕ АКЦИОНЕРНОЕ ОБЩЕСТВО ИНСТИТУТ ТЕПЛОЭЛЕКТРОПРОЕКТ НИЖНИЙ НОВГОРОД

Дополнительные подписи

Инв. № подл.	Подпись и дата	Взам. инв. №
83515		

Формат А1